Bedienungsanleitung

Kamineinsätze

Wir machen richtig Feuer

kamin-shop24.com

2020

Vorwort

Sie haben sich für ein Kamin der firma Kamin gostivar entschieden -Herzlichen Dank für Ihr Vertrauen.

Beshir-Kamin -Gostivar Heitzgeräte sind Spitzenprodukte auf dem höchsten Stand der Heizkamin- Heiztechnik.Die Produkte sind nach EN 13229 geprüft , vom MIT- KONTRAL zugelassen .

Bei der Konzeption unserer Geräte achten wir auf tiefste Schadstoffwerte bei höchstmöglichem Wir-kungsgrad und einer damit verbunden Reduktion des Brennstoffbedarfs.

Honher Bedienugskomfort und optimale Brennstoffausnutzung gestaten den Einsatz als Heizquelle ohne auf die Atmosphäre eines Kamin-/Cheminee feuers zu verzichten.

Richtige Handhabung und Pflege Ihrer Anlage gemäss dieser Anleitung sind für einen störungsfreien Betrieb und lange Lebensdauer unerlässlich.

Wir wünschen Ihnen viel Freunde und schöne Stunden an Ihrem neuen Kamin.

Installation

Geräteinstallationen dürfen nur durch ausgewiesene Fachkräfte ausgefürt werden.

Für die Montage sind die europäischen und nationalen Normen, die lokalen und baurechtlichen Vorschriften und die feuerpolizeilichen Bestimungen verbindlich.
Änderungen am Kamin/Chamineeinsatz order an den zugehöringe Installationen sind nicht zulässig.
Bei nichtbeachtung entfällt jegliche Garantiepflicht des Herstellers.

Instruktion

Lassen Sie sich die Anlage durch ihren Installateur ausführlich erklären und informieren Sie sich über die gültingen Vorschriften zum Betrieb einer Kamin- Chamineeanlage.

Lesen Sie diese Anleitung aufmerkasam durch und wenden Sie sich bei Fragen an Ihren Fachhändler.

Den versichedenen Begriffsdefinitonen im deutschsprachigen Raum wurde in dieser Anleitung durch unterschiedliche Fachbegrifffe Rechnung getragen.

Die Erläuterungen in dieser Anleitung gelten für alle Geräte der Beshiri amin Gostivar Produkte Plus serie.Zur besseren Verständlichkeit und Überslichtlichkeit werden allgemeingültige Aussagen zusammengefasst und an einem Gerätetyp illutstiert.

Die verwendeten Abbildungen können deshalb von ihrer anlage abweichen.

Weitere Informationen finden Sie an Beshiri Kamin Gostivar

Kamin Gostivar D.o.o.e.l / Gmbh

mail / info@kamin-shop24.com

mail / kamin-gostivar@hotmail.com

Facebook/ Kamin Gostivar

www.info@kamin-shop24.com

tel / +38942520553

Gostivar / gsm +38970326937 herr safet beshiri / deutsch

Piktogramme

HINWEIS NÜTZLICHE INFORMATIONEN

WARNUNG HEISSE OBERFLÄCHEN MÖGLICH

WARNUNG GEFÄHRDUNG

VORSICHTS-MASNAHMEN HANDSCHUHE BETÄTIGEN

IDEE FÜR DAS BESTE

BRANDSCHUTZ -VORHERSCHAUBAR

ERSTE HILFE

INSTASLATION

IHR FACHMANN

Inhaltsverzeichnis

Vorwort 2

Istruktion 3

Piktogramme 4

Inhaltsverzeichniss 5

Brennstoffe 6

Die Richtige Holzart 7

Holzlagerung.....7

Anheizen und Befeurung 8

Nachlegen von Brenmaterial.....8

Einstellung 9

Weitesgehend Russfreie Scheibe.....10

Heizen in der Überganzeit.....10

Die Erste Inbetriebnahme 11

Offene Betriebsweise für Kamine mit Bezeichnung Media 11

Absperrvorrichtung für die Verbrennungsluftleitung.....11

Umluft/Frischluft 11

Verbrennungsluft 11

Funktionen der Tür 12

Brandschutz 13

Aufbau 14

Anschluss an den Schornstein 15

Reinigung 16

Aschen Reinigung 16

Vorsicht 17

Erste Hilfe 18

Verhndeln bei Schornsteinbrand.....19

Algemeine Garantiebedienungen.....19

Garantieschein.....20

Brennstoffe

Ihr Kamin gostivar Gmbh Einsatz ist für die Feuerung von lufttrockerner Holz (mit einer Restfeuchte von weniger als 20%) ausgelegt.

Verwenden Sie nur

Natur belassenes Holz, das mindestens 2 Jahre abgelagert ist, als Scheitholz.Der Heizwert von frischem Holz ist wesentlich geringer als von trockenem. Darüber hinaus riskiert man durch die Verbrennung von feuchtem Brennstoff eine rasche Kaminversottung.Auch werden die Nachbarn sowie unsere gesamte Atmosphäre durch die entstehenden Schwelgase und den dadurch bedingte stark Kohlenmonoxid enthaltenen Rauchanfall zusätzlich belastet.

Die Schutzverordnung fordert bei Scheitholz lediglich eine Restfeuchte von unter 25% bezogen auf das Trockengewicht des Brennstoffes. Für unsere Kamineinsätze schreiben wir Scheitholz mit einer relativen Restfeuchte von max.20% vor !

Nach der Schutzverordnung sind unter anderem folgende Brennstoffe unzulässig !

* waldfrisches

*imprägniertes

*lackiertes

*verleimtes

beschichtetes holz ,Spaltholz,Hobel - und Sägenspäne,Rinden-und Spanplattenabfälle.Kartonagen,Altpapierbriketts,Kunststoffe,Haushaltabfälle, usw..!

Die Richtige Holzart

Wählen Sie das Scheitholz nach folgenden Kriterien aus .

* Für offene Kaminfeuerung oder beim offenen Berieb von Kaminen keine harzhaltigen Hölzer verwenden (z.b.Tannen, Kiefer,Fichte).Diese Hölzer neigen zu starkem Funkenflug.

*Am besten eignen sich dafür Laubhölzer (Buche,Eiche,Birke,Obstbaumgehölze).

*Das Holz sollte nicht überlagert sein.Bei extrem langer oder nicht ausreichend durchlüfteter Lagerung verliert es seine Flammenfähigkeit.

Holzlagerung

Alle Holzarten sollten ca. 2 bis 3 Jahre gegen Feuchtigkeit geschützt und gut belüfftet gelagert werden.Dazu eignet sich besonders ein überstehendes Dach des Hauses oder der Garage ,entgegen der Wetterseite.Die Lagerung unter Plastikfolien, in sclecht belüfteten garagen oder Kellerräumen ist nicht geeignet. die im Holz vorhandene Feuchtigkeit kann so schlecht entweichen.Dies führt zum **Shtokking**des Holzes und Heizwertverlust des Brennstoffes.Das Holz ungespalten lagern, die Rinde verhindert das Entweichen der Feuchtigkeit.

<u>Abb.1</u> *

Holzlagerung

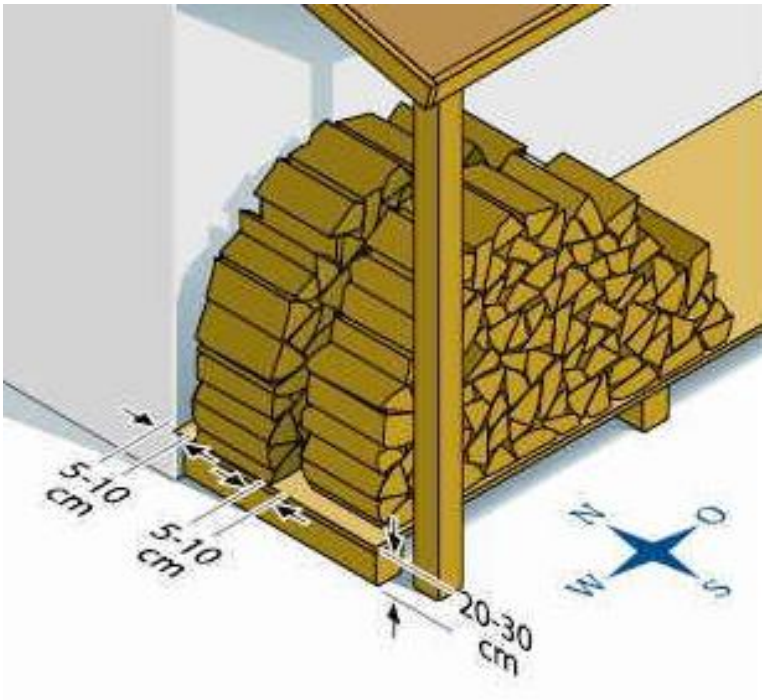

*Abdekung

*Holzstapel

*Freier Bodenabstand

Anheizen und Befeuerung

WARNUNG : Brandgefahr durch Zündflamme oder Verpuffung !

Verwenden Sie keine flüssigen Brennstoffe wie z.B.Spritus, Benzin,Öl oder andere feuergefährliche Flüssigkeiten ! Verwenden Sie Paraffinanzünder oder andere Anzündhilfen wie z.B.Ofenanzünder aus Holzspänen mit drei bis vier Stücken Kleinholz.

Andere als bei einem Lagerfeuer wird das Kaminfeuer von oben angezündet.Legen Sie oben auf die Holzscheite möglichst klein gespaltenes ,trokenens Weichholz als Anfeuermodul auf . Öffnen Sie den Verbrennungsluftschieber zum Anheizen vollständig. Entzünden Sie die oben auf den Holzscheiten liegende Anzündhilfe. Um das Anfeuern zu beschleunigen,können Sie die Ofentür einen Spalt geöffnet lassen,bis das Feuer richtig entfacht ist .Dann jedoch die Tür bitte vollständig schliessen. Lassen Sie den Ofen während dieser Anbrennphase nicht unbeaufsichtigt. Ein schnelles Anheizen ist wichtig , um Emissionen sowie eine Verunreinigung der Brennkammer möglichst zu vermeiden.In der Anheizphase lassen Sie den Verbrennungsregler (rauchklappe) bitte komplet offen.Aschliessend können Sie mit dem Hebel, sowie mit der Auswahl Ihres Brennstoffes, Ihren Abbrand nach egenem gefallen bestimmen.In der Glutphase drosseln Sie bitte den Verbrennungsluftregler (Rauchklappe) für eine längere Gluthaltung.

Abb. 2

* Beispiel beim anzündvorgang

Brennmaterial nachlegen

*Bevor Sie Brennmaterial nachlegen den Feuer aussenluftschieber schliessen!

*Die feuerungs tür nicht rückartig schwenken

*Je nach Nennwertleistung ca. 3-6 Braunkohlebriketts nachlegen nach ca.45 min.

Einstellung

Weitergehend russ Scheibe

Ihre Scheibe weitergehend russfrei durch

*trokenes Holz (ca. 20% Holzfeuchte durch 1-2 Jahre Lagerung)

*voll geöffnete Aussen -und Innenzuluft (Verbrennungsluftschieber) **AUF**

*hohe Brennraumtempraturen (durch trockenes Holz,passende Holzmengen und Sauerstoffzufuhr)

*Afeuern wie in 2.3 Aheizen und befeuerung beschrieben

Abb. 3 fuer Model Media

AUF -ZU

*Mit hilfe des Verbrennungsschiebers kann der Abrand beeinflusst werden.

Luftregulierung

Die Regelung der Verbrennungsluft erfolgt über die Regulierung unterhalb der Tür (siehe Abb.3) wie folgt.

Anheizphase,Heizphase und Leistungsphase

In diesen drei Heizphasen besteht voller Verbrennungsluftbedarf, daher den Schieber ganz nach links setzen auf Position *AUF*.Jetzt wird die Verbrennungsluft unterhalb des Gerätes angezogen und über den Feuerrost,die Bodenvorderkante und die Oberluftleiste der Feuerstelle zugeführt.Diese Einstellung beibehalten , bis sich ein ausreichendes Glutbett gebildet hat,d.h. dass das Holz gänzlich angebrannt ist.Zum schnelleren Anfeuern empfehlen wir , die Kamintür in der Anheizphase einen Spalt bereit zu öffnen (anlehnen).Hat sich nach dem Anzünden die Flamme stabilisiert , schliessen Sie ihre Feuerungstür.

Glut-phase

In der Glutphase des Abbrandes ,nachdem Ihr Holz vollständig angebrannt ist und sich ein Glutbett ohne sichtbare Flammen in Ihrem Brennraum gebildet hat, können Sie den Abbrand über den Luftschieber reguliern (Verbrennungsluftzufuhr Aussenluft) oder Alternativbrennstoff nachlegen.

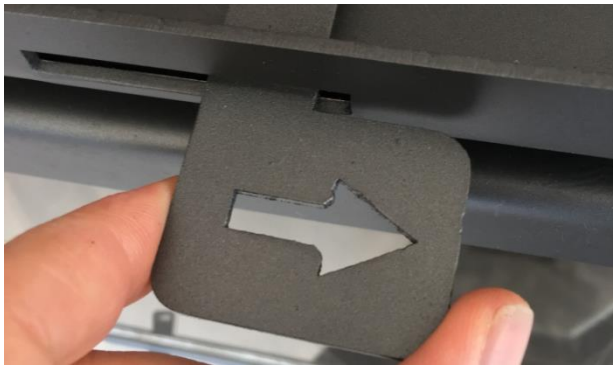

Heizen in der Übergangzeit

In der Übergangzeit, bei höheren Aussentemperaturen ,kann es bei plötzlichem Temperaturanstieg zu Störungen des Schornsteinzuges kommen , so dass die Heizungase nicht vollständig abbesaugt werden. Die Feuerstätte ist dann mit geringeren Brennstoffmengen zu befüllen und bei grösserer Stellug des Verbrennungsluftschiebers (Regler) so zu betreiben , dass der vorhandene Brennstoff schneller (mit Flammenentwicklung) abbrennt und dadurch der Schornsteinzug stabilisiert wird.Zur Vermeidung von Wiederständen im Glutbett sollte die Asche öfter vorsichtig abgeschürt werden.

Die erste Inbetriebnahme

Bei ersten Anheitzen brennt die Ofenfarbe ein und mit diesem Vorgang ist eine Geruchsbelästigung und eine Rauchbildung von der Kaminoberfäche möglich. Deshalb bitte Ihren neuen Kamineinsatz gut durchheizen und dabei für ausreichenden Raumbelüftung sorgen.

Offene Betriebsweise (gilt nur für Kamine mit Bezeichnung Media)

Der offene Kamin darf bei dei geöffneter Feuerraumtür nur unter Aufsicht betrieben werden, um Brandgefahr durch Funken zu vermeiden.Bei offener Betriebsweise darf nur Scheitholz verfeuert werden.

Absperrvorrichtung für die Verbrennungsluftleitung

Diese muss bei Betriebs des geöffnetes Kamin stets offen sein ,damit ausreuchend Verbrennungsluft zustömen kann.

Umluft / Frischluft

Bei Betrieb des Kamin sind die instalierten Öffnungen für Umluft / Frischluft aus Sicherheitsgründen stets offfen zu halten.**4.4 Verbrennungsluft** Die Vorkehrungen zur Verbrennungsluftversorgung dürfen nicht verändert werden. Insbesondere muss sichergestellt bleiben,dass notwendige Verbrennungsluftleitung während des Betriebs der Feuerstätte offen sind.

Funktionen der Türen (Baureihe -Plus)

Abb 5 . Hebelveschluss, seitlich Kamineinsatz

Zum Aufschwenken der Tür

Abb 6. Hebelverschluss, seitlich-Einpunktverriegelung

Brandschutz

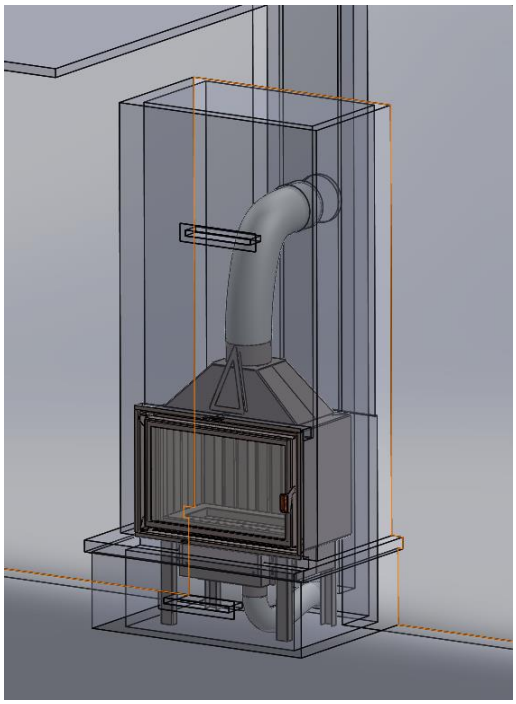

Einmauern nur mit nicht brennbaren Stoffen !

Brandschutz im Strahlungsbereich

Von der Feuerraumöffnung müssen nach oben und nach den Seiten mindestens 80cm Abstand zu Bauteilen aus brennbaren Baustoffen oder brennbaren Bestandteilen sowie zu Einbaumöbel eingehalten werden,bei Anordnung eines auf beiden Seiten belüftetes Strahlungsschutzes genügt ein Abstand von 40cm.Dabei muss der belüftete Abstand des Strahlungs-schutzes mindestens 2cm.betragen.

Brandschutz ausserhalb des Strahlungsbereiches

An dem offenen Kamin dürfen bis zu einem Abstand von 5cm keine Gegenstände aus brennbarem Materialien oder Baustoffen mit brennbaren Bestandteilen abgestellt werden.

Aufbau

Der Kamin muss mithilfe einer wasserwaagw in horizontaler Position ohne Neigung aufgebaut werden. Der untere Teil des Kamins muss vollständig abgedichtet sein (mit einer Betonplatte bis zur Höhe der Führungsschiene des aschenbehälters) damit es nicht zur unkontrollierten Zuluft der Primar luft kommt.Es ist notwendig , minimale Abstände des Kamin zu enzündbarn

Gegenständen, wie holz, holzspannplatten, kork und ähnlichem, zu gewährleisten. wenn materialien leichter entzündbare sind, wie z.B PVC, Polyurethane und ähnliches, müssen die Sicherheitsentfernungen verdoppelt werden. die minimale Entfernung von mm vor und über dem Kamin , und 500mm in sonstige Richtungen. Bei Aufbau des Kamins auf einer Bodenfläche aus leicht entzündbarem Materials (Holzböden).muss der Kamin auf einem nicht brennbaren Isolieruntergrund, 60mm dick, aufgebaut werden.Er muss im Grundriss 800mm vor der Vorderseite und je 400mm in allen anderen Richtungen des Kamins betragen .

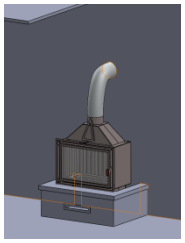
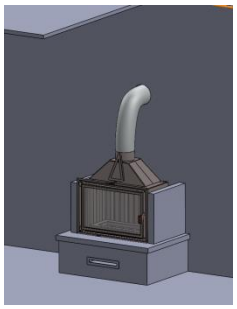
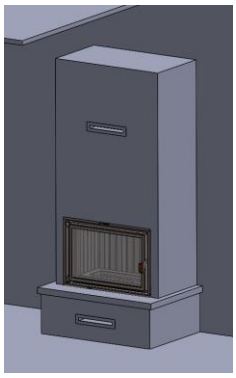
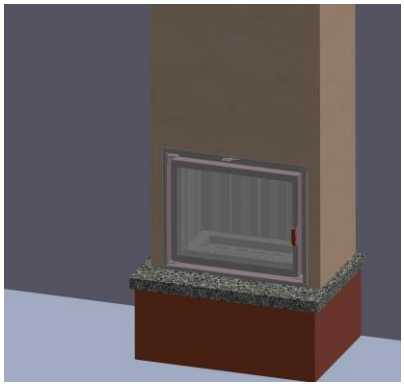

Montage skizze

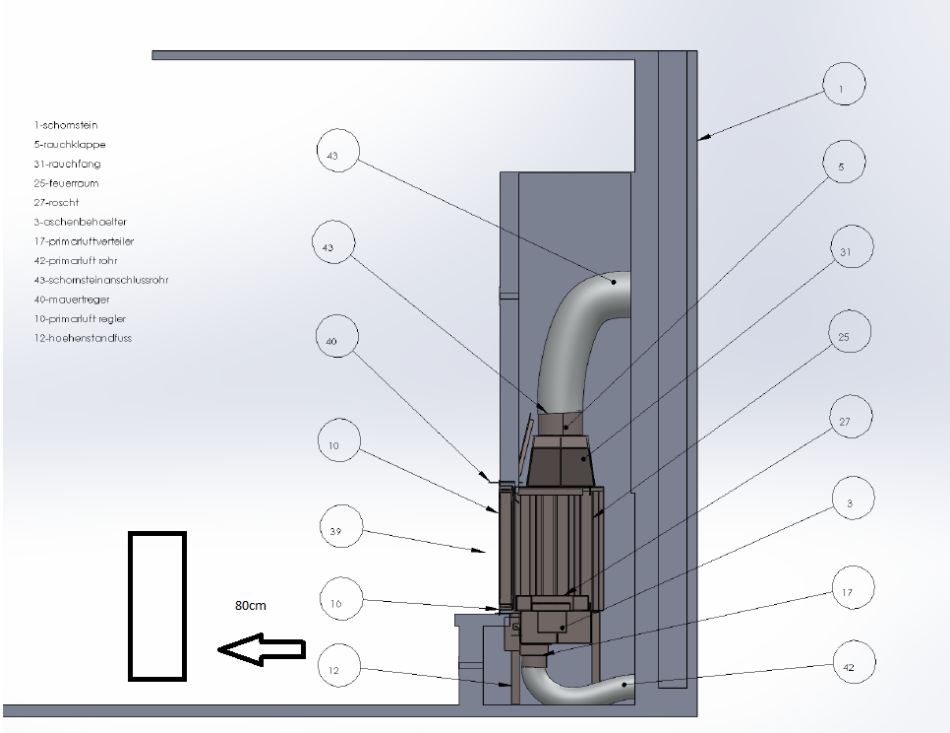

Anschluss an den Schornstein

Wenn mann den Herd an den Schornstein anschliesst,müssen lokale, nationale und europäische Vorschriften (Normen) eingehalten weden-DIN 4705.

Man muss achtgeben, dass die Verknüpfung des Rohres und des Schornsteins fest und undurchlässig ausgeführt wird. Das Abgasrohr muss einen entsc

prechenden Anstieg aufweisen,wenn der Kamin von der Öffnung auf dem Schornstein entfernt ist. Das Abgasrohr darf nicht in die helle Öffnung des Schornsteins hineinragen

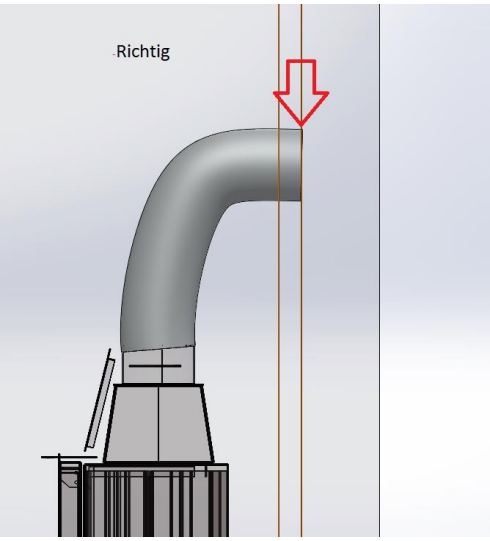

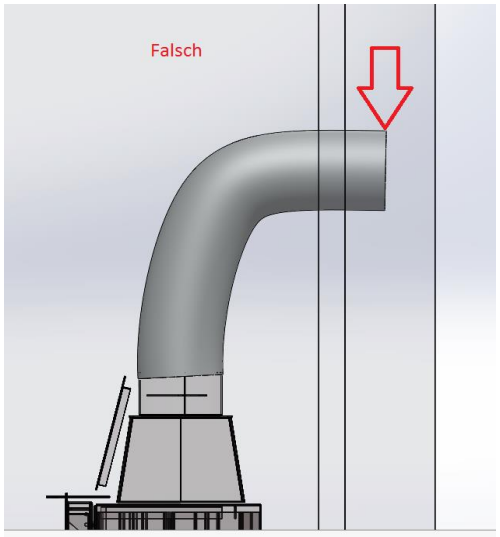

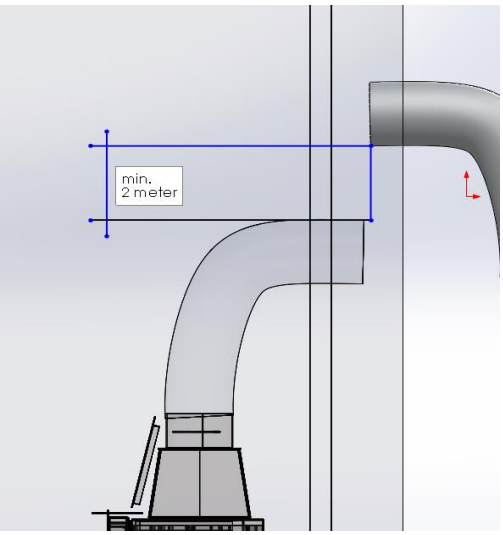

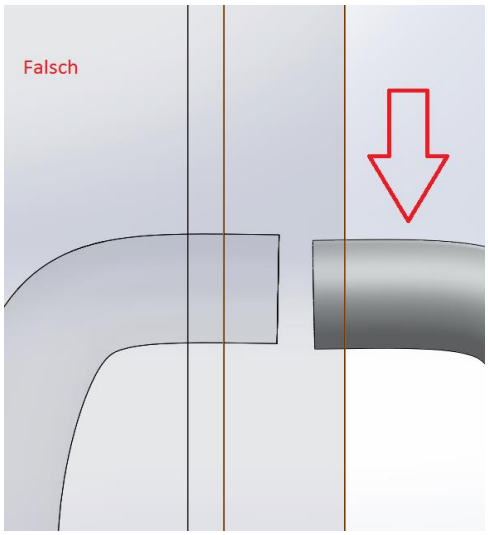

Reinigungs anweisung

Oberflächen

Lackierte Oberflächen konnen Sie mit einem feuchten Tuch abwischen.Bei Ihrem Fachhändler erhalten Sie Reperaturlack und -.

Die Scheibe können Sie mit Glasreiniger oder mit handelüblichem Kaminglasreiniger ,den Sie bei Ihrem Fachhändler erhalten .

*-t

Umweltfreudlicher Tipp

Tauchen Sie einfeuchtes Tuch oder weiches Zeitungspapier indie Asche und putzen Sie damit die Glasscheibe . Anschliessend mit eine trokenem Tch nachwischen. Der Schornstein muss ebenfalls regelmässig durch den Schornsteinfeger gereinigt weden. Über die notwendigen Intervalle gibt Ihr zustandiger Schornsteinfegermeister Auskunft.

.-. Aschen Reinigung

Ihr Beshiri Kamin Gostivar Einsatzt ist Top geeignet für die Verbrennung von trockener Holz,das am besten in seiner eigenen Asche verbrennt. Siese Verbrennung ist dann nahezu Rückstandfrei.Dennoch muss regelmässig die asche vollstandig aus dem Feuerraum entfernt werden.

Vorsicht ! (Verbrennungsgefahr und Brandgefahr)

Die Glut kann bis 24h glimmen. Keine heisse Asche entsorgen. Entnehmen Sie die Asche vorsichtig aus ihrem Ofen.Asche in geschlossenen,nicht brennbaren Behälter entsorgen.

Bitte stellen Sie dazu den Ofenrost auf und entleeren Sie den aschbehälter Abb. 9

Handschuhe benutzen !

Abb 9. Rost

Abb. 9. Aschenbehälter

Nachschaltheizflächen

Der Russanfall bei nachgeschalteten flächen ist in regel-mässigen Abständen (zwei mal jährlich) zu entfernen.

Ersatzteile

Es dürfen nur Ersatzteile verwendet werden, die vom Hersteller ausdrücklich zugelassen bzw.angeboten werden.Bitte wenden Sie sich bei Bedarf an Ihren Fachhändler.

Erste Hilfe bei kleinen Störungen

Russspuren auf dem Glas

*Bitte heizen Sie stets gemäss den aufgeführten Heiz-Tipps.

*Ist ihr Holz wirklich troken genug.?

Gerät *zieht nicht *

*Sind die Abgasleitungen frei ?

*Holzfeuchte prüfen

*Ist die Aussentemperatur zu hoch ?

*Möglichst viel Unterluft geben und zum Anfeuern die Tür angelehnt lassen (nicht ganz schliessen).

Lackschäden

Lackschädenmit einem Sprüh-Ofenlack ausbessern. Wenden Sie sich bei grösseren Schäden an Ihren Händler.Verchromte Oberflächen bitte nur mit weichem Tuch pflegen. Nicht mit Druck häufig auf der Stelle reiben-Abriebgefahr.

Verhandeln beim Schornsteinbrand

wird falscher oder zu feuchter Brennstoff verwendet,kann es auf Grund von Ablagerungen im Schornstein zu einem Schornsteinbrand kommen.

Vorgehensweise und verhalten bei einem Schornsteinbrand !

1. Bringen Sie niemals sich selbst oder andere Personen in Lebensgefahr .

2. Warnen Sie andere Personen.

3. Schliessen sie die Verbrennungsluftzufuhr!

4. Unterlassen Sie jegendliche Löschversuche!Rufen Sie die Feuerwehr!

5. Zugang zu den Reinigungsöffnungen (z.B. Keller und Dachboden) ermöglichen.

6. Alle brennbaren Materialien (z.B.Möbel)auf ganzer Höhe vom Schornstein entfernen.

Vor erneuter Inbetriebnahme des Heizeinsatzes.

1. Schornsteinfeger informieren und den Schornstein auf Schäden kontrolieren lassen.

2. Ursache für den Schornsteinbrand durch den Schornsteinfeger feststellen und beheben lassen.

Allgemeine Garantiebedienungen

Diese Garantiebedingungen gelten in allen europäischen Staaten, in denen*Beshiri Kamin Gostivar d.o.ol.* Produkte verkauft werden. Sollte es erforderlich sein, Garantieleistungen in Anspruch zu nehmen, muss sich der Kunde an den Hersteller/Verkäufer oder an eine Vertragswerkstatt wenden. Dabei muss der Kunde die Rechnung des erworbenen Produkts mit Datumangabe vorlegen, die Garantieschein und einen schriftlichen Montagebericht.

GARANTIEDAUER

Der Hersteller Kamin Gostivar d.o.o.l gibt für seine Produkte eine Garantie von **2 Jahren** für den eingebauten kamin mit einem Beginn der Garantiezeit ab dem Tag des Kaufes. Andere Teile des Kamins (Regulator , Knöpfe zur Regulierung) haben eine Garantie von **6 Monaten**.

Der Hersteller garantiert, dass dieses Produkt gemäß dem Standard EN 13229 hergestellt und eine entsprechende Zertifizierung besitzt. Außerdem entspricht dieses Produkt allen Anforderungen, die dieser Standard vorschreibt. Der Kunde muss sich bei der Bedienung des Produkts an die Bedienungsanleitung halten.

ELEMENTE, DIE IN DER GARANTIE NICHT INBEGRIFFEN SIND

Ausnahmen in der Garantie sind Elemente, welche als Verbrauchsgüter bezeichnet werden, z.B. Gußgitter, Dictung und Glass.

Glas (Glasbruch wegen äußerer Einflüsse und Veränderungen auf der Oberfläche wegen Wärmeeinflüsse, wie z.B. herum fliegende Asche oder Kienruß).

Veränderung der Grundfarbe des Materials wegen extremer Temperaturschwankungen.

Dichtung (z. B. Erhärtung oder Bruch wegen Wärmeveränderungen oder aus mechanischen Gründen).

Materialoberfläche (mängelnde Reinigung oder Reinigung mit abrasiven Mitteln).

Gußelemente oder stahlelemente und andere Teile, die hohen Temperaturbelastungen ausgesetzt sind, wie z.B. Feuerraumgitter.

REPARATUREN

Eventuelle Reparaturen in der Garantiezeitdauer werden innerhalb 30 Tage ab dem Tag der Ablieferung beim Händler erledigt. Falls das Produkt innerhalb von 30 Tagen nicht repariert ist, wird das Produkt durch ein neues ersetzt. Der Hersteller wird den Kunden über die abgeschlossene Reparatur benachrichtigen. Der Kunde muss das reparierte Produkt innerhalb von 5 Tagen abnehmen.

KOSTEN

Der Hersteller übernimmt keine Kosten der Ablieferung und der Abnahme des Produkts.

Bevor der Ausführung jeglicher Reparaturarbeiten innerhalb der Garantiezeit (aufgrund Schäden, die als Folge von falscher Bedienung, während des Transports oder während nicht fachgemäßer Montage entstehen) wird der Hersteller den Kunden über eventuelle Reparaturkosten in schriftlicher Form benachrichtigen. Falls der Kunde diesem Kostenplan zustimmt, führt der Hersteller die Reparaturen aus und stellt dem Kunden die Rechnung für die unternommenen Reparaturarbeiten aus.

Die Kosten während der Wartung, welche sich auf das Abreisen und den Aufbau der Verkleidung des Kamins beziehen, sowie die Arbeiten der Demontage und Montage an das Zentralheizungssystem während und außerhalb der Garantielaufzeit, trägt der Hersteller nicht.

ERSATZTEILE

Originalteile, die innerhalb der Garantiezeitdauer ersetzt werden, müssen dem Äußeren nach nicht wie die ersetzten Teile aussehen, müssen aber von der Qualität und Funktionalität den ersetzten Teilen gleichwertig sein.

GARANTIEAUSSCHLUSS

Der Hersteller schließt jegliche Garantie im Falle folgender Vorkommnisse aus: Schaden oder Verlust wegen Diebstahls, Feuers, Vandalismus o. ä. Direkter oder indirekter Schaden am Produkt, welcher als Folge nachlässigen Transports entsteht, ist nicht in dieser Garantie inbegriffen. Der Hersteller übernimmt keine Garantie für Schäden, die durch chemische oder elektrochemische Einflüsse (schädliche Elemente in der Verbrennungsluft, Wasserstein usw.) entstehen, und zwar als Folge nachlässiger Montage des Produkts oder als Folge der Nichteinhaltung der Bedienungsanleitungen.

Die Garantie gilt nicht, falls der Kunde das Produkt ohne vorherige Benachrichtigung des Herstellers in irgendeiner Form umändert.

Die Garantie gilt nur dann, wenn das Produkt von einer autorisierten Fachkraft montiert wurde und der Kunde diese Arbeiten mit einem schriftlichen Bericht über die Montage bestätigen kann.

Garantieschein Nr.

KAMINEINSATZ FÜR FESTE BRENSTOFFE

Sharr plus 30	Amato plus 40	Elegant plus 50

Seriennummer
Datum der Herstellung
Name und Adresse des Geschäftes
Name und Adresse des Käufers
Datum des Verkaufs
Stempel des Geschäfts und Unterschrift des Verkäufers

Daten über Beschwerden betrefend das Produkt innerhalb der Garantielaufzeit

Datum der Annahme des beanstandeten Produkts	Datum der Annahme des beanstandeten Produkts
Beschreibung der Beschädigung (Käufer)	Beschreibung der Beschädigung (Käufer)
Anmerkung des Wartungsunternehmens	Anmerkung des Wartungsunternehmens
Instandesetzung beendet Datum- Stempel und Unterschrifft des Wartungsunternehmens	Instandesetzung beendet Datum- Stempel und Unterschrifft des Wartungsunternehmens